UWT

LEVEL. UP TO THE MAX.

6 YEARS GUARANTEE

APPROVED QUALITY

TECNOLOGIA DE MEDIÇÃO DE NÍVEL NO MAIS ALTO NÍVEL

TECHNOLOGY. PERFORMANCE. PARTNERSHIP.

LEVEL. UP TO THE MAX.

A UWT GmbH, em Betzigau, é especializada em tecnologias de medição de nível e líder mundial no fornecimento de soluções confiáveis para a medição precisa e segura de nível pontual e contínuo em sistemas de silos e indústrias de processamento de materiais. Sejam sólidos, líquidos, pastas ou espumas - com nossas linhas de produto como Rotonivo®, Vibranivo® ou NivoBob® a UWT é um sinônimo de solução perfeita em tecnologias de medição em quase todas as aplicações, sejam elas em sólidos, líquidos, pastas ou espumas.

Com duas fábricas em Betzigau e Malta, além de outras filiais nos EUA, Grã-Bretanha, China, Rússia, Índia, Brasil e México, mais de um milhão de aplicações já foram colocadas em campo. Assim, a UWT é sinônimo de medição de nível no mais alto nível em todo o mundo. Tudo isso se baseia nos três fortes pilares de tecnologia, desempenho e parceria, além de cooperação igualitária com clientes, fornecedores, parceiros e com os cerca de 200 funcionários. A UWT está perfeitamente posicionada como uma rede de vendas internacional em na área de nível pontual para sólidos e estabeleceu novos padrões com o detector de pá rotativa. Além disso, a digitalização de ponta a ponta é oferecida: desde as ferramentas eletrônicas de última geração, que permitem a seleção, a configuração e o comissionamento simples e rápido dos produtos, via a operação fácil e intuitiva, até a comunicação inovadora dos dispositivos, garantindo a gestão harmônica. A alta qualidade e a confiabilidade dos produtos UWT, o design robusto, o manuseio simples e a longa vida útil dos sensores garantem baixos tempos de parada, alta disponibilidade do sistema e, portanto, também um alto grau de segurança durante a operação. Tudo isso fabricado na Alemanha. Assim, a gama de produtos e serviços também se desenvolveu continuamente e agora inclui sistemas de monitoramento e visualização, bem como o planejamento completo de projetos de plantas - mais uma prova de como a UWT GmbH está consistentemente orientada para o crescimento.

Sendo uma empresa alemã de médio porte, administrada por sócios proprietários, a UWT está em uma posição ideal, com uma rede de vendas internacional em mais de 70 países e atendimento local. A cooperação autêntica e honesta com clientes e parceiros caracteriza a UWT, juntamente com seus funcionários comprometidos e satisfeitos. O notável espírito de equipe garante que a UWT se sinta como uma grande família - e isto conta muito.

DECLARAÇÃO DE MISSÃO

O compromisso e a responsabilidade social são componentes essenciais da filosofia corporativa da UWT. O foco está no esporte, na cultura e nas questões sociais. A proteção ambiental e a responsabilidade pelo futuro também estão presentes na UWT. A oferta de estações de carregamento de veículos, produtos duráveis e que economizam recursos e o uso de eletricidade verde falam por si. Não é de se admirar que a UWT seja um dos "Melhores Empregadores da Alemanha", um "Great Place to Work®" e uma das empresas vencedoras da competição "Melhores Empregadores em Allgäu".

NOSSOS CLIENTES

CERTIFICADOS DE QUALIDADE

APROVAÇÕES EM TODO O MUNDO

THE LEVEL COMPANY

SÓLIDOS

A UWT é reconhecida como especialista em medição de nível de qualquer material sólido em diversos setores e oferece soluções para uma ampla gama de aplicações, incluindo soluções especiais.

LÍQUIDOS

A UWT oferece uma ampla gama de produtos para líquidos com soluções altamente confiáveis para medição de nível contínuo e pontual.

PERFORMANCE. UP TO THE MAX.

Rotonivo®

CHAVE DE NÍVEL DE PÁ ROTATIVA PARA SÓLIDOS

O motor aciona um eixo fixado a uma pá de medição. Se o nível do material atinge esta pá, o torque resultante no seu movimento para a pá. Como resultado, são acionados interruptores, que geram um sinal de saída e o motor é desligado. Quando a pá estiver livre novamente, devido ao nível baixar, o sinal de saída muda e o eixo do motor gira novamente.

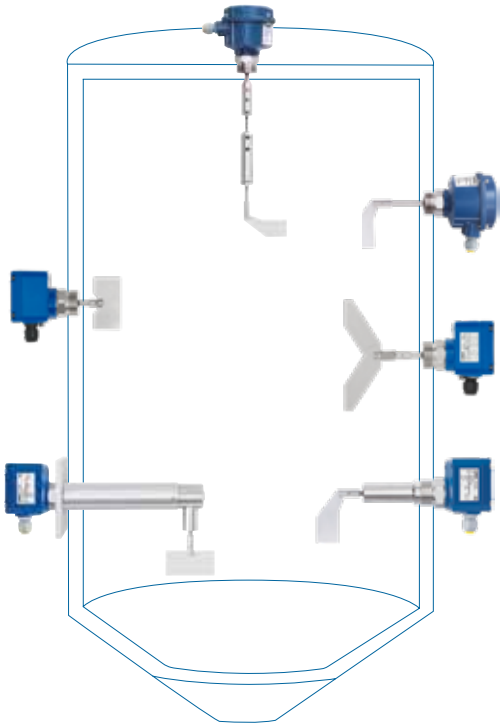

RN 3002 Cabo

RN 3002 Tubo

RN 3000

RN 4000

RN 6000

FUNÇÕES E CARACTERÍSTICAS:

- Eletrônica com tensão universal (sem microinterruptor)
- Sensibilidade ajustável (≥ 15 g/l)
- Não afetada por materiais aderentes
- Invólucro robusto de alumínio fundido sob pressão
- Motor protegido (embreagem deslizante, rolamentos duplos)
- Versão com extensão de tubos e cabos
- Diferentes pás rotativas para soluções especiais
- Soluções para temperaturas de -40 °C até +1.100 °C
- Design em aço inoxidável de alta qualidade (parte processo)
- RN 6000 primeiro sensor de pá do mundo c/ SIL 2

NOSSA SOLUÇÃO PARA:

- Sólidos com forte incrustação
- Área classificadas com poeiras
- Meios abrasivo
- Pressão positiva e negativa
- Materiais pesados
- Onde há carga eletrostática
- Áreas classificadas
- Fatores de influência alternados
- Aplicações higiênicas

Vibranivo®

CHAVE DE NÍVEL DE GARFO VIBRATÓRIO PARA SÓLIDOS & INTERFACE

O garfo vibratório funciona estimulado pelo piezo elétrico. A vibração é interrompida quando a chave é coberta pelo material e gera no piezo uma mudança na corrente elétrica, comutando o sinal de saída da chave. Assim que o nível do material baixar e deixar de tocar a chave, ela estará livre para vibrar e o sinal de saída voltará à condição inicial ou produzido um sinal de saída contínuo (4-20 mA).

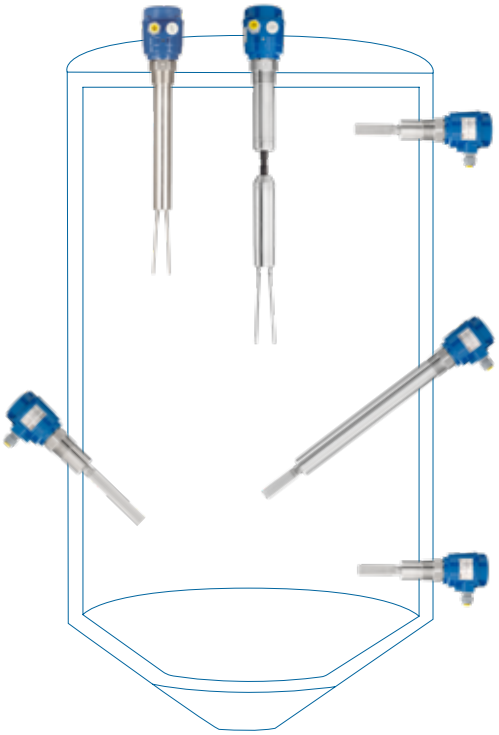

VN 1000

VN 2000

VN 4000

VN 5000

VN 6000

Versão remota

FUNÇÕES E CARACTERÍSTICAS:

- Tecnologia de dois fios
- Extrema alta sensibilidade(< 5 g/l - Vibrasil®)
- Rugosidade da superfície de 0,75 µm
- Mat. de processo de alta qualidade (SS 316L)
- Adequado para sobrepressão de até 16 bar
- Temperaturas de -40 °C até +150 °C
- Construção compacta extremamente robusta
- Revestimento de PFA
- Padrão NAMUR

NOSSA SOLUÇÃO PARA:

- Materiais extremamente leves a partir de 5 g/l
- Materiais transportados pneumaticamente
- Aplicações com sobrepressão no processo
- Espaço disponível limitado
- Vibração no silo
- Alto padrão de segurança
- Altos requisitos de higiene
- Detecção de sedimento em líquidos

Mononivo®

CHAVE DE NÍVEL EM HASTE VIBRANTE PARA SÓLIDOS

A haste vibrante é estimulada pelo piezo elétrico. O material depositado pára a vibração e gera no piezo uma variação de tensão, que é registrada eletronicamente e uma saída de comutação é ativada.

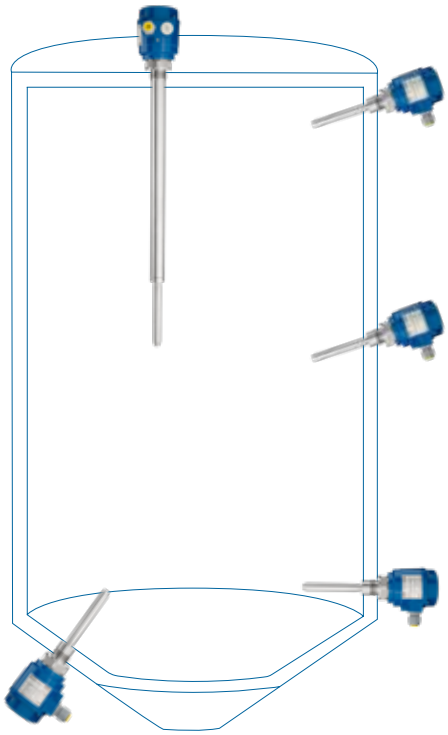

MN 4020

MN 4030 Tubo

MN 4040 Tubo parafusado

FUNÇÕES E CARACTERÍSTICAS:

- Sonda de nível compacta conexões a partir de 1"
- Sensibilidade ajustável em 4 níveis
- Alta qualidade de superfície
- Mat. de processo de alta qualidade (SS 316L)
- Alta resistência mecânica
- Adequado para sobrepressão de até 16 bar
- Soluções para temperaturas de -40 °C até +150 °C
- Detecção de bloqueio em tubos e dutos

NOSSA SOLUÇÃO PARA:

- Materiais leves a partir de 20 g/l
- Pós com tendência em formar pontes
- Granulação-grossa
- Sobrepressão no processo
- Espaço disponível limitado
- Vibração no silo
- Alto padrão de segurança
- Altos requisitos de higiene
- Áreas classificadas

RFnivo®

CHAVE DE NÍVEL CAPACITIVA PARA SÓLIDOS

A chave de nível capacitiva é calibrada automaticamente usando como referência a capacitância do silo vazio. Quando a sonda é coberta pelo produto, através da dielétrica, são medidas as mudanças na capacitância e ativa o sinal de comutação. A tecnologia de proteção ativa “Active Shield” integrada, garante o funcionamento seguro e ignora o material incrustado sobre a sonda.

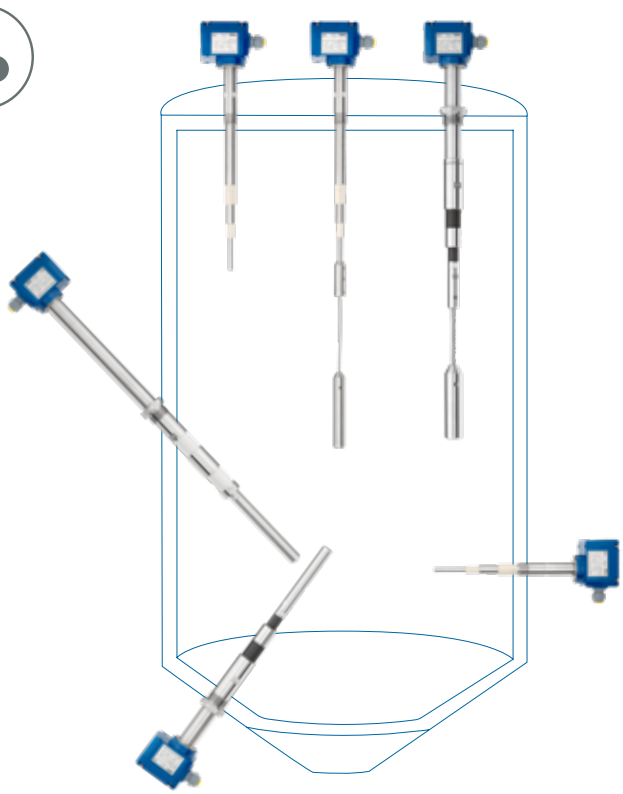

RF 3100

RF 3200

RF 3300 Temp.

Versão remota

FUNÇÕES E CARACTERÍSTICAS:

- Alta sensibilidade (valor DK ≥ 1,5)
- Alta resistência mecânica
- Mat. de processo de alta qualidade (SS 316L, cerâmica, PPS)
- Versões robustas com sobrepressão de até 25 bar
- Soluções para temperaturas de -40 °C até +500 °C
- RF 3100 PROTECTION PLUS com proteção anticorrosiva e sonda revestida em PFA

NOSSA SOLUÇÃO PARA:

- Materiais pesados
- Área classificadas com poeiras
- Meios abrasivos e agressivos
- Pressão positiva e negativa
- Incrustação muito forte
- Vibração no silo
- Áreas classificadas
- Aplicações EHEDG

RFnivo®

CHAVE DE NÍVEL CAPACITIVA PARA LÍQUIDOS & INTERFACE

A chave de nível capacitiva responde com a mudança da capacitância da sonda, que é detectada pela mudança de oscilação de frequência. A tecnologia de compensação a incrustações integrada “Active Shield” permite a aplicação mesmo em materiais aderentes.

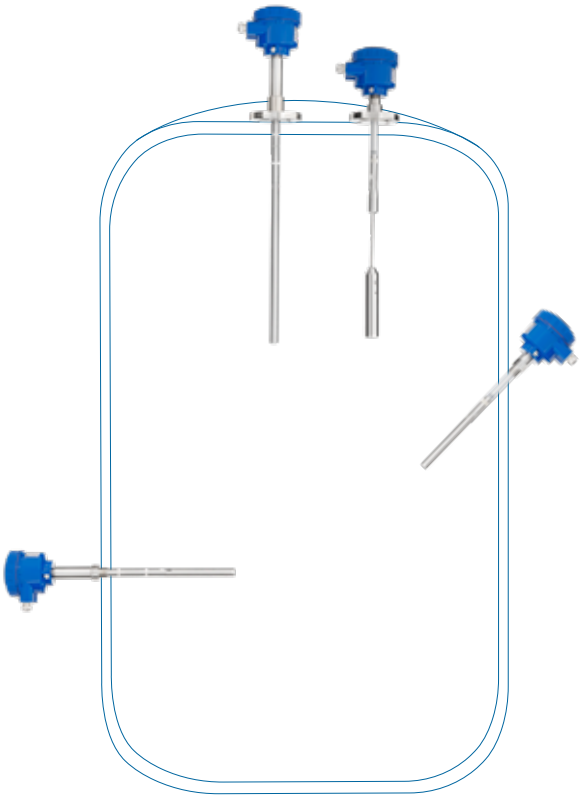

RF 8100 Haste

RF 8100 Cabo

RF 8200 Temp.

FUNÇÕES E CARACTERÍSTICAS:

- Funcionalidade independente das paredes do tanque
- Soluções para temperaturas de -40 °C até +400 °C
- Adequado para sobrepressão de até 35 bar
- Eletrônica com Profibus PA, display integrado e menu operacional (opcional)
- Eletrônicas encapsuladas
- Alta sensibilidade (valor DK ≥ 1,5)
- Extensão em haste de metal ou cabo de aço (até 25 m)
- Certificação WHG
- Certificação de acordo com a “Lloyd's Register”

NOSSA SOLUÇÃO PARA:

- Todos tipos de líquidos
- Condensação
- Incrustação muito forte
- Material agressivo
- Vibração no recipiente (ex.: tanque)
- Alto padrão de segurança
- Áreas classificadas
- Medição interface em líquidos

Capanivo®

CHAVE DE NÍVEL CAPACITIVA PARA SÓLIDOS

Os eletrodos do sensor constituem um capacitor. Quando a sonda é alcançada pelo produto, a capacitância se altera e a eletrônica converte em um sinal de saída. A tecnologia de compensação a incrustações integrada “Active Shield” permite a aplicação mesmo em materiais aderentes.

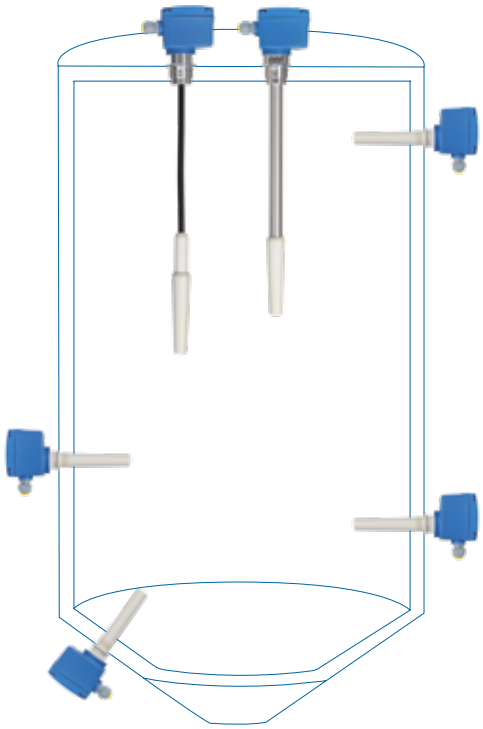

CN 4020

CN 4020 Temp.

CN 4030 Tubo

CN 4050 Cabo

FUNÇÕES E CARACTERÍSTICAS:

- Para uso também em tanques não-metálicos
- Alta sensibilidade (valor DK ≥ 1,6)
- Funcionalidade independente das paredes do tanque
- Voltagens de alimentação versáteis
- Ajuste de atraso do sinal de saída
- Extensões em forma de cabo ou tubo
- Adequado para sobrepressão de até 25 bar
- Soluções para temperaturas de -40 °C até +180 °C
- Versão compatível com alimentos

NOSSA SOLUÇÃO PARA:

- Sólidos leves
- Área classificadas com poeiras
- Materiais transportados pneumaticamente
- Incrustação muito forte
- Sólidos agressivos
- Alto padrão de segurança
- Áreas classificadas

Capanivo®

CHAVE DE NÍVEL CAPACITIVA PARA LÍQUIDOS & INTERFACE

Os eletrodos do sensor constituem um capacitor. Quando a sonda é alcançada pelo produto, a capacitância se altera e a eletrônica converte em um sinal de saída. Disponíveis tanto nas versões uma caixa de aço inoxidável ou plástico. A tecnologia integrada “Tip Sensitivity” e “Active Shield” garantem confiabilidade no funcionamento, também com materiais de alta incrustação.

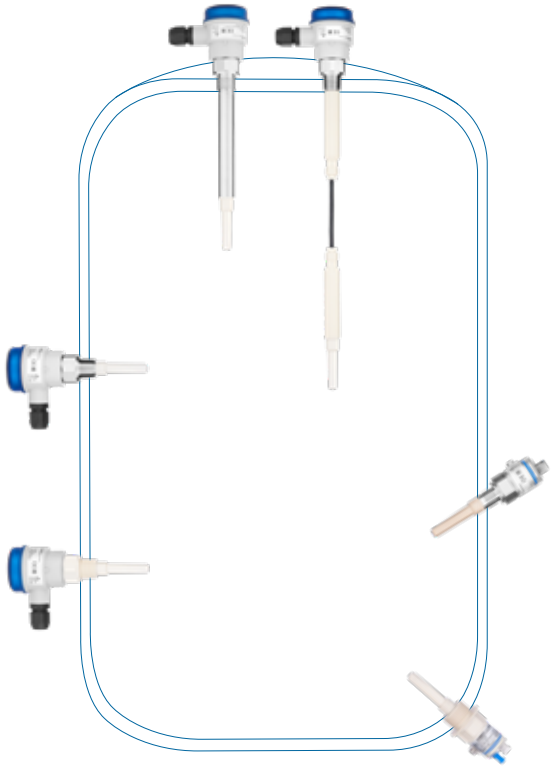

CN 7120

CN 7121

CN 7130 Tubo

CN 7150 Cabo

FUNÇÕES E CARACTERÍSTICAS:

- Dois tamanhos diferentes de invólucro
- Rosca de conexão muito compacta de ½"
- Montagem possível em todos os tipos de tanques
- Para uso também em tanques não-metálicos
- Alta sensibilidade (valor DK ≥ 1,5)
- Soluções para temperaturas de -40 °C até +125 °C (CIP adequado para até 150 °C)
- IO-Link com sinal de saída PNP, NPN e push pull
- Saída de corrente contínua de 8/16 mA, 4...20 mA
- Certificação WHG, VLAREM

NOSSA SOLUÇÃO PARA:

- Todos tipos de líquidos
- Fortíssima incrustação
- Espaço disponível limitado
- Materiais agressivos
- Alto padrão de segurança
- Altos requisitos de higiene
- Áreas classificadas
- Detecção de vazamentos
- Medição interface em líquidos

Capanivo®

CHAVE DE NÍVEL CAPACITIVA PARA LÍQUIDOS & INTERFACE

Os eletrodos do sensor constituem um capacitor. Quando a sonda é alcançada pelo produto, a capacitância se altera e a eletrônica converte em um sinal de saída. A tecnologia integrada “Tip Sensitivity” garante confiabilidade no funcionamento, também com materiais de alta incrustação.

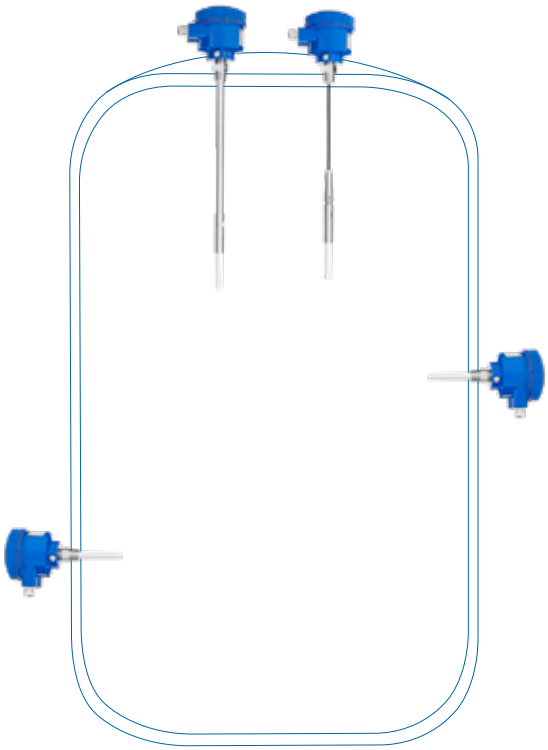

CN 8100

CN 8100 Tubo

CN 8100 Cabo

Versão remota

FUNÇÕES E CARACTERÍSTICAS:

- Para uso também em tanques não-metálicos
- Alta sensibilidade (valor DK ≥ 1,5)
- Eletrônicas encapsuladas
- Eletrônica digital com Profibus PA, display integrado e menu de utilização (opcional)
- Adequado para sobrepressão de até 25 bar
- Soluções para temperaturas de -40 °C até +125 °C
- Certificação WHG
- Certificação de acordo com a “Lloyd's Register”
- Capa protetora SensGuard (opcional)

NOSSA SOLUÇÃO PARA:

- Todos tipos de líquidos
- Distâncias de medição de até 30 m
- Fortíssima incrustação
- Vibração no silo
- Materiais agressivos
- Alto padrão de segurança
- Áreas classificadas
- Detecção de vazamentos
- Medição interface em líquidos

NivoCapa®

TRANSMISSOR DE NÍVEL CAPACITIVO PARA LÍQUIDOS & INTERFACE

O sensor mede a capacitância elétrica do produto, que é proporcional ao nível no tanque. A tecnologia de compensação a incrustações integrada “Active Shield“ permite a aplicação mesmo em materiais aderentes.

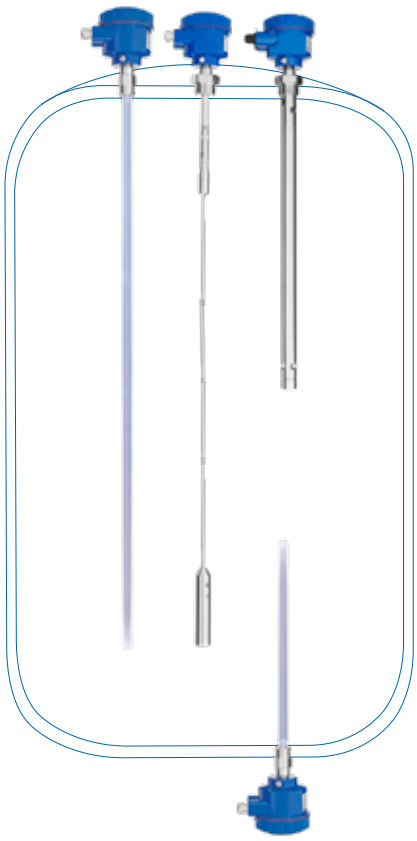

NC 8100
Haste

NC 8100
Coaxial

NC 8100
Cabo

FUNÇÕES E CARACTERÍSTICAS:

- Para uso também em tanques não-metálicos
- Instrumento de 2-fios (sinal output 4...20 mA de acordo com o padrão NAMUR NE 43)
- Alta sensibilidade (valor DK ≥ 1,5)
- Versões com extensões versáteis (até 25 m)
- Adequado para sobrepressão de até 35 bar
- Soluções para temperaturas de -40 °C até +200 °C
- Rápido tempo de resposta
- Revestimento de PFA
- Eletrônica programável com botões
- Certificação de acordo com a “Lloyd's Register”

NOSSA SOLUÇÃO PARA:

- Todos tipos de líquidos
- Condensação
- Incrustação muito forte
- Materiais agressivos
- Alto padrão de segurança
- Áreas classificadas

NivoBob®

SISTEMA DE MEDIÇÃO ELETROMECÂNICO PARA SÓLIDOS & LÍQUIDOS & INTERFACE

Um peso de detecção de nível é baixado para dentro do silo, o qual é instalado na extremidade de uma fita ou cabo de aço que é enrolado no eixo de um motor elétrico. Ao entrar em contato com o material, o motor muda a direção de enrolamento e o peso é conduzido de volta para a posição inicial. Durante o movimento descendente do sensor (peso de detecção) é medida eletronicamente a distância pelas rotações internas do rolo de cabo/ fita. O microprocessador converte a distância medida em um sinal de saída volumétrico, baseado na geometria programada do silo. Isso é atualizado depois que o peso de detecção atinge o produto.

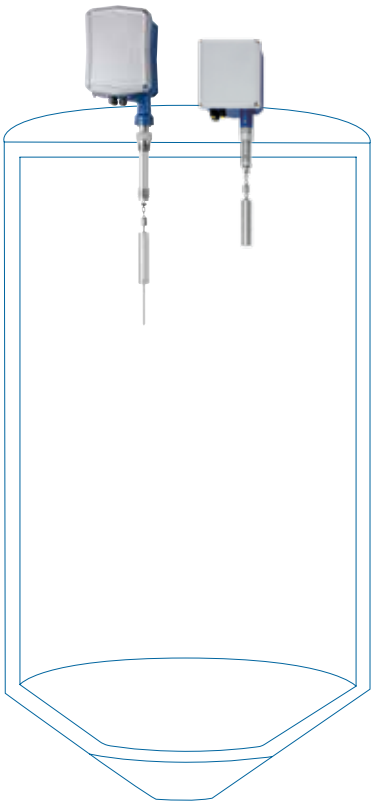

NB 3100

NB 3200

NB 3300

NB 3400

NB 4100
flange girável

NB 4200

FUNÇÕES E CARACTERÍSTICAS:

- Alta sensibilidade (≥ 20 g/l)
- Diferentes pesos de detecção
- Modelo cabo ou fita
- Adequado para sobrepressão de até 1,7 bar
- Soluções para temperaturas de -40 °C até +250 °C
- Elevado número de ciclos de medição (até 500.000 - modelo fita)
- Limpador de fita de medição integrado
- Função de diagnóstico
- Comunicação via Modbus RTU ou Profibus DP

NOSSA SOLUÇÃO PARA:

- Forte incrustação
- Materiais com mudanças de temperatura/umidade
- Distâncias de medição de até 50 m
- Onde há carga eletrostática
- Materiais pesados, assim como leves
- Aplicação em silos altos, estreitos
- Baixa constante dielétrica
- Área classificadas com poeiras

NivoRadar®

TRANSMISSOR DE NÍVEL POR RADAR PARA SÓLIDOS

Um sinal de alta frequência é transmitido com um ângulo de feixe muito estreito, com tecnologia dois fios. O sinal é refletido sobre o material e retorna ao sensor. A diferença de frequência, que é diretamente proporcional à distância, é então processada e convertida em um sinal de nível. O ângulo de feixe estreito permite o uso mesmo em silos estreitos e altos, e facilita a montagem e alinhamento do sensor.

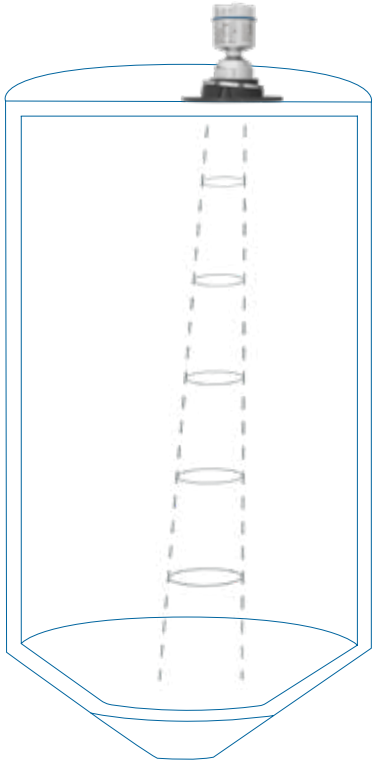

NR 3100
Flange
plano

NR 3100
Flange
giratório

NR 3100
Display
acoplável

FUNÇÕES E CARACTERÍSTICAS:

- Alta sensibilidade (valor DK ≥ 1,6)
- Tecnologia de 78 GHz
- Estreito ângulo do feixe de 4°
- Antena de lente embutida no flange
- Conexão para autolimpeza integrada
- Invólucro robusto de aço inox. 316L com proteção IP68
- Versão com flange giratório até um máximo de 10°
- Soluções para temperaturas de -40 °C até +200 °C
- Assistente de menu de início rápido

NOSSA SOLUÇÃO PARA:

- Sólidos muito leves
- Área classificadas com poeiras
- Aplicação em silos altos, estreitos até 100 m
- Reflexão ideal de materiais a granel sólidos
- Materiais agressivos
- Alinhamento preciso do sensor
- Áreas classificadas

NivoRadar®

TRANSMISSOR DE NÍVEL POR RADAR PARA SÓLIDOS

Um sinal de alta frequência é transmitido com um ângulo de feixe muito estreito, com tecnologia dois fios. O sinal é refletido sobre o material e retorna ao sensor. A diferença de frequência, que é diretamente proporcional à distância, é então processada e convertida em um sinal de nível. Graças ao alto grau de proteção para aplicações de sólidos o sensor é ideal para todos os setores. A instalação também é possível em ambientes externos A instalação externa em pilhas de estocagem também é possível.

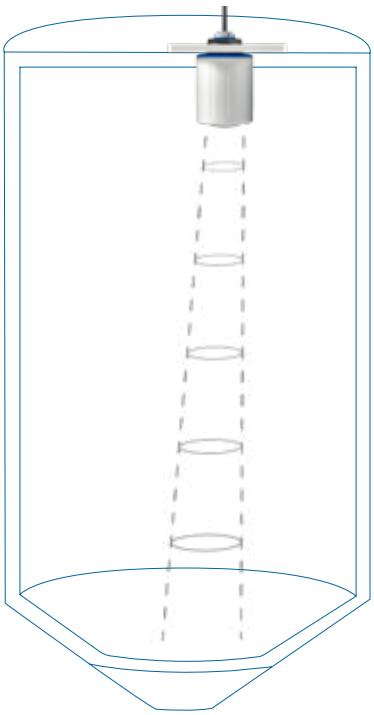

NR 4100
Rosca de montagem
Faixa de medição de até 30 m

NR 4100
Flange de montagem
Faixa de medição de até 30 m

UWT LevelApp

FUNÇÕES E CARACTERÍSTICAS:

- Conexão ao processo muito compacto com 1" (PVDF)
- Medição até a ponta da antena (sem zona morta)
- Alta sensibilidade (valor DK ≥ 1,1)
- Tecnologia de 80 GHz
- Estreito ângulo do feixe de 4°
- Invólucro de PVDF encapsulado, classe de proteção IP66 / IP68
- Soluções para temperaturas de -40 °C até +80 °C
- Assistente de menu de início rápido
- Configuração via UWT LevelApp
- Certificação WHG

NOSSA SOLUÇÃO PARA:

- Sólidos leves e pesados
- Área classificadas com poeiras
- Condensação e fortíssima incrustação
- Aplicação em silos estreitos e de tamanho médio
- Ótima reflexão do material com cone de repouso
- Materiais agressivos
- Áreas classificadas
- Alinhamento individual do sensor

NivoRadar®

TRANSMISSOR DE NÍVEL POR RADAR PARA LÍQUIDOS

Um sinal de alta frequência é transmitido com um ângulo de feixe muito estreito, com tecnologia dois fios. O sinal é refletido sobre o meio e retorna ao sensor. A diferença de frequência, que é diretamente proporcional à distância, é então processada e convertida em um sinal de nível. O sensor é ideal para uso em tanques de tratamento de água e, devido ao seu design, também é adequado para ácidos e líquidos alcalinos. A medição através do topo do tanque em recipientes de plástico é possível sem nenhum inconveniente.

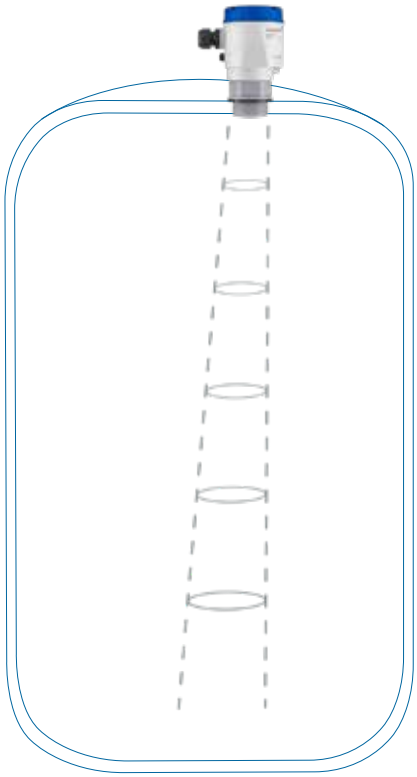

NR 7100
Sem visor
Faixa de medição até 8 m

NR 7200
Com visor
Faixa de medição até 15 m

NR 7200
Plugue no visor

UWT LevelApp

FUNÇÕES E CARACTERÍSTICAS:

- Conexão ao processo muito compacto de 1 ½" (PVDF)
- Medição até a ponta da antena (sem zona morta)
- Alta sensibilidade (valor DK ≥ 1,1)
- Tecnologia de 80 GHz
- Estreito ângulo do feixe de 8°
- Sistema eletrônico encapsulado, classe de proteção IP66 / IP67
- Soluções para temperaturas de -40 °C até +80 °C
- Assistente de menu de início rápido
- Configuração via UWT LevelApp
- Certificação WHG

NOSSA SOLUÇÃO PARA:

- Líquidos de alta viscosidade
- Fortíssima incrustação
- Vapor, gases e condensação
- Ótima reflexão de superfícies móveis
- Materiais agressivos
- Áreas classificadas
- Alinhamento individual do sensor

NivoGuide®

TRANSMISSOR DE NÍVEL DE ONDA GUIADA PARA SÓLIDOS

Pulsos em microondas de alta-frequência são alinhados a um cabo ou haste e conduzidos através da sonda. O pulso emitido é refletido pela superfície do produto. A diferença de tempo entre o pulso transmitido e o pulso refletido é convertida em um cálculo de nível.

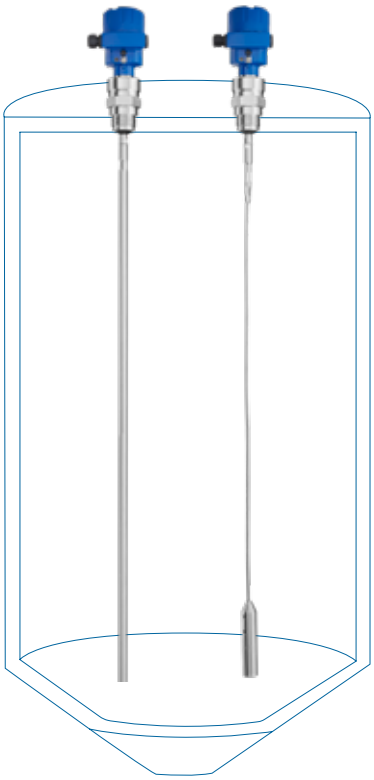

NG 3100
Haste

NG 3100
Cabo

Módulo de programação

Tampa com janela para visuali-zação

Visor de operação (acoplável)

FUNÇÕES E CARACTERÍSTICAS:

- Sondas ajustáveis (até 75 m)
- Alta sensibilidade (valor DK ≥ 1,5)
- Cabo da sonda recoberta com PA
- Soluções para temperaturas de -40 °C até +200 °C
- Adequado para sobrepressão de até 40 bar
- Conexão robusta

NOSSA SOLUÇÃO PARA:

- Materiais a granel com alta força de retirada
- Alta incrustação
- Materiais agressivos
- Área classificadas com poeiras
- Condensação e geração de espuma, vapor
- Áreas classificadas

NivoGuide®

TRANSMISSOR DE NÍVEL DE ONDA GUIADA PARA LÍQUIDOS & INTERFACE

Pulsos em microondas de alta-frequência são alinhados a um cabo ou haste e conduzidos através da sonda. O pulso emitido é refletido pela superfície do produto. A diferença de tempo entre o pulso transmitido e o pulso refletido é convertida em um cálculo de nível.

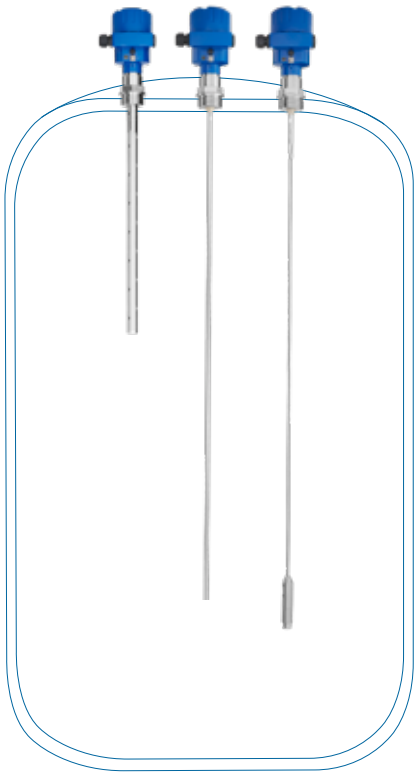

NG 8100 Haste

NG 8100 Cabo

NG 8100 Coaxial

NG 8200 Haste

NG 8200 Coaxial

NG 8200 Cabo

FUNÇÕES E CARACTERÍSTICAS:

- Sondas ajustáveis (até 75 m)
- Alta sensibilidade (valor DK ≥ 1,4)
- Soluções para temperaturas de -196 °C até +450 °C
- Adequado para sobrepressão de até 400 bar
- Cone para condensado
- Supressão de ecos falsos
- Linha secundária de defesa (opcional)
- Maior área de medição (distância de zona morta reduzida)
- Obedece os padrões para funcionar com caldeiras

NOSSA SOLUÇÃO PARA:

- Líquidos com superfície em movimento
- Alta incrustação
- Recipientes pequenos com partes internas
- Medições no bypass
- Condensação e geração de espuma, vapor
- Altos requisitos de higiene
- Áreas classificadas
- Medição interface em líquidos

NivoTec®

MONITORAMENTO E VISUALIZAÇÃO DE NÍVEL

Várias tecnologias estão disponíveis para indicação de nível, que podem ser configuradas de acordo com o projeto. Displays digitais simples de LED de um sinal de 4-20 mA para instalação em gabinetes de controle ou para montagem na parede, bem como painéis de toque e módulos de servidor da Web com software de visualização. As soluções de servidor da Web atendem a todos os requisitos do monitoramento de nível moderno.

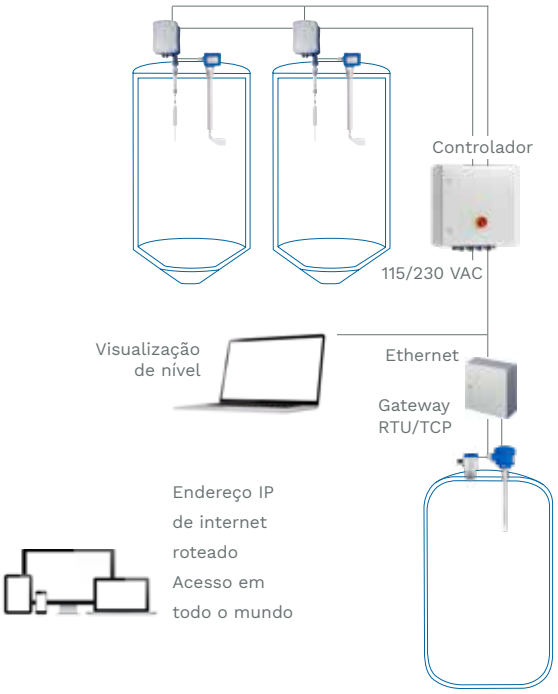

NT 2000 Exibição de nível no quadro de comando	NT 3500 Visualização de nível no PC via servidor web	NT 4500 Visualização padronizado do nível	NT 4600 Visualização de nível em painel tátil de 7"	NT 4700 Exibição de nível em display digital	NT 4900 Exibição de nível em display digital

FUNÇÕES E CARACTERÍSTICAS:

- Sistema autossuficiente sem licenças custosas
- Acesso por meio navegador de internet padrão
- Traz os níveis para a Ethernet, tornando-os transparentes e avaliáveis
- Tratamento do sinal de saída via Modbus RTU, Ethernet TCP, 4-20 mA cualquier sistema #de sensores ou contagem de pulsos
- Consulta remota dos níveis com acesso em todo o mundo
- Armazenamento de dados e download via software com dados de tendência
- Configurável individualmente

NOSSA SOLUÇÃO PARA:

- Sistemas completos para gerenciamento otimizado de silo/tanque
- Sistemas compactos de baixo custo
- Monitoramento de até 50 contêineres
- Exibe os níveis em peso, altura, percentual ou volume, etc. (livremente programável)

WEBSHOP

INFORMAÇÕES SOBRE PRODUTOS | PESQUISA DE PRODUTOS E FERRAMENTA DE COMPARAÇÃO | CONFIGURADOR DE PRODUTOS | CASOS DE SUCESSO| BANCO DE DADOS DE APLICAÇÕES

Para acessar informações importantes e atualizadas sobre o produto, como especificações técnicas, certificações internacionais, downloads de documentos e listas de peças de reposição, basta usar a função de pesquisa no site. Use nosso localizador de produtos para obter o sensor perfeito para sua aplicação. Compare produtos e configure os dispositivos de acordo com seus próprios requisitos, de qualquer lugar e em qualquer lugar.

Se precisar de suporte de alguma forma, nossa competente equipe de vendas e serviços da UWT terá prazer em ajudá-lo.

24/7 ONLINE WEBSHOP
Informações e downloads de produtos disponíveis 24 horas por dia.

CONFIGURADOR DE PRODUTOS
Configure produtos com apenas alguns cliques. Salve, edite e compartilhe suas configurações.

PESQUISA RÁPIDA DE PRODUTOS
Passo a passo até o sensor certo para sua aplicação.

INFORMAÇÕES SOBRE PREÇOS
Os preços são exibidos de acordo com o usuário ou você pode solicitar uma cotação.

COMPARADOR DE PRODUTOS
Compare os principais recursos dos produtos que você selecionou.

LISTA DE FAVORITOS
Salve seus favoritos e crie listas individuais com suas configurações.

CASOS DE SUCCESO
Histórias de casos em uma variedade de aplicações e setores.

BANCO DE DADOS DE APLICAÇÕES
Veja exemplos específicos de instalações de medição de nível em todo o mundo.

uwtgroup.com

SENSORES UWT PARA TAREFAS DE MEDIÇÃO DESAFIANTES

Beneficie-se de nossa experiência e encontrará o produto para cada tipo de aplicação

Questionário do usuário

PRODUTOS SÓLIDOS		MEDIÇÃO DE NÍVEL PONTUAL					MEDIÇÃO CONTÍNUA				
Produto		Rotonivo® RN 3/4/6	Vibranivo® VN 1/2/4/5/6	Mononivo® MN 4	RFnivo® RF 3	Capanivo® CN 4	NivoBob® NB 3	NivoBob® NB 4	NivoRadar® NR 3	NivoRadar® NR 4	NivoGuide® NG 3
Princípio de medição		Rotação	Vibração	Vibração	Capacitivo	Capacitivo	Sondagem eletromec.	Sondagem eletromec.	Radar	Radar	Radar Guiado (TDR)
Propriedades do material	Granulado / Pó	✔	✔	✔	✔	✔	✔	✔	✔	✔	✔
	Sólidos em líquidos	-	✔	-	-	-	✔	-	-	-	-
	Material incrustantes	✔	-	-	✔	●	✔	✔	●	●	●
	Material abrasivo	✔	✔	✔	●	-	✔	✔	✔	✔	●
Requisitos do processo	Sensibilidade (densidade / DK)	≥ 15 g/l	< 5 g/l **	≥ 20 g/l	DK ≥ 1,5	DK ≥ 1,6	≥ 20 g/l	≥ 20 g/l	DK ≥ 1,6	DK ≥ 1,1	DK ≥ 1,5
	Temperatura do processo	-40..1100 °C	-40..150 °C	-40..150 °C	-40..500 °C	-40..180 °C	-40..250 °C	-40..80 °C	-40..200 °C	-40..80 °C	-40..200 °C
	Pressão do processo	10 bar	16 bar	16 bar	25 bar	25 bar	1,7 bar	0,2 bar	3 bar	3 bar	40 bar
	Alta carga mecânica	✔	●	●	✔	-	●	●	●	✔	●
	Alta umidade	✔	-	-	✔	✔	✔	✔	●	✔	●
	Vibrações no processo	●	✔	●	✔	●	●	●	✔	✔	●
Certificados*	EHEDG	-	-	-	✔	-	-	-	-	-	-
	SIL	✔	-	-	-	-	-	-	-	-	✔
	Certificado EX	✔	✔	✔	✔	✔	✔	✔	✔	✔	✔
	Sensor Material	316L	316L	316L	316L / PPS Cerâmica	PPS	304/303/316	Al/303/316	316L/PEEK	PVDF	316L/PEEK

PRODUTOS LIQUIDOS		MEDIÇÃO DE NÍVEL PONTUAL			MEDIÇÃO CONTÍNUA			
Produto		Capanivo® CN 7	Capanivo® CN 8	RFnivo® RF 8	NivoBob® NB 3	NivoCapa® NC 8	NivoRadar® NR 7	NivoGuide® NG 8
Princípio de medição		Capacitivo	Capacitivo	Capacitivo	Sondagem eletromec.	Capacitivo	Radar	Radar Guiado (TDR)
Propriedades do material	Baseado em água	✔	✔	✔	✔	✔	✔	✔
	Óleos / produtos viscosos	✔	✔	✔	✔	✔	✔	✔
	Espuma	✔	✔	✔	-	✔	✔	✔
	Material incrustantes	✔	✔	✔	✔	✔	●	●
	Interface	✔	✔	✔	✔	✔	-	✔
Requisitos do processo	Sensibilidade (valor DK)	DK ≥ 1,5	DK ≥ 1,5	DK ≥ 1,5	irrelevant	DK ≥ 1,5	DK ≥ 1,1	DK ≥ 1,4
	Temperatura do processo Sensibilidad	-40..125 °C (SIP / CIP ..150 °C)	-40..125 °C	-40..400 °C	-40..80 °C	-40..200 °C	-40..80 °C	-196..450 °C
	Pressão do processo	25 bar	25 bar	35 bar	1,7 bar	35 bar	3 bar	400 bar
	Alta carga mecânica	●	●	●	●	●	✔	●
	Comprimento de imersão (máx.)	20 m	30 m	25 m	50 m	25 m	-	75 m
	Vibrações no processo	✔	●	●	✔	●	●	●
	Superfície em movimento	●	✔	✔	✔	✔	✔	✔
Certificados*	EHEDG	✔	-	-	-	-	-	-
	SIL	-	✔	-	-	-	-	✔
	Lloyd's Register	✔	✔	✔	-	✔	-	-
	Certificado EX	✔	✔	✔	✔	✔	✔	✔
	Material do misturador	316L/PPS/ PVDF/PEEK	316L/PPS/PVDF	316L/PFA/PEEK/ Cerâmica	301/303/PA/PP	316L/PFA/PEEK	PVDF	316L/PEEK/ Cerâmica

* outros certificados mediante requerimento
** capaz de medir o mais leve dos materiais abaixo de 5 g/l
Nos reservamos o direito de fazer alterações técnicas e alterações nas especificações dos produtos.
Se aplicam nossos termos e condições gerais (www.uwtgroup.com).

✔ perfeitamente alinhado com a aplicação
● pode ser utilizado(detalhes devem ser esclarecidos)
\- não recomendado

PARCEIRO GLOBAL

Como especialista em tecnologia de medição de nível, a UWT é a fornecedora de soluções globais confiáveis para a detecção simples, segura e precisa de níveis de abastecimento pontual e continua em uma ampla gama de setores e aplicações.

RÚSSIA
CHINA
ALEMANHA
MALTA
ÍNDIA
made
in
Germany

uwtgroup.com

Westendstr. 5 I 87488 Betzigau I Germany
Tel +49 831 57123-0 I info@uwtgroup.com

sc303142 - 08.23