实验室用布斯混炼机 MKS 30

实验室用布斯混炼机组 MKS 30 是多功能紧凑型小批量配混设备，用于研究、开发和取样。它特别适用于高填充、热敏性和剪敏性配混料的研发。这种经济型、用户友好型实验室混炼设备能提供与生产型布斯混炼机相类似的工艺参数，它的产量从 300 克到 20–25 公斤/小时。基于它工艺产能放大的能力，作为一种通用性很强的实验室用混炼设备，它具有效率高、适用性广、灵活性强等特点。

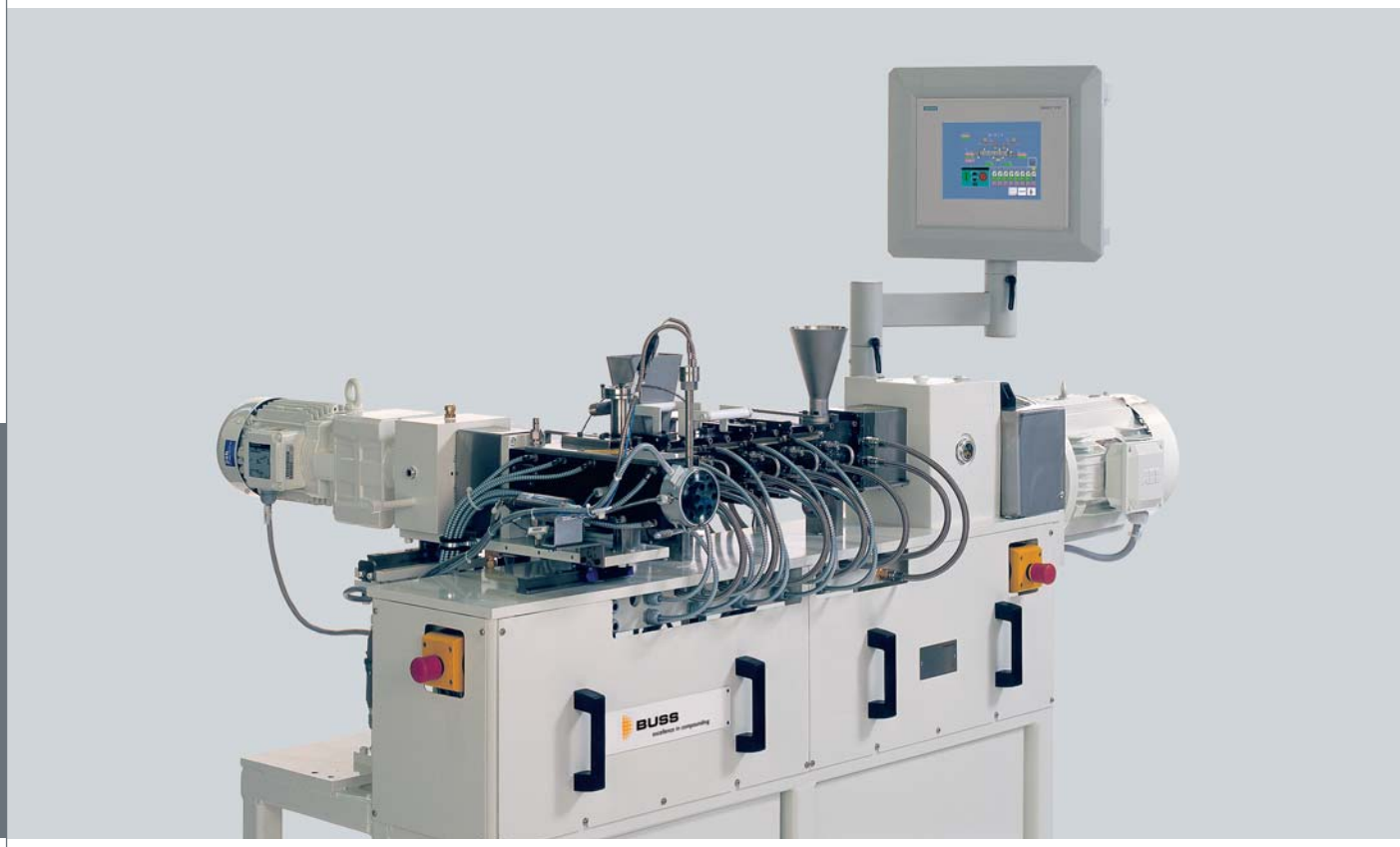

BUSS
excellence in compounding

特点

- 从实验样品中取得代表性数据
- 最高产量为 25 公斤/小时
- 剖分式机筒设计，易触及和清理
- 温度控制准确
- 两段式机器
- 各种选配件以优化工艺
  - 分处加料（上部或侧向喂料）
  - 积木式螺杆
  - 螺杆速度可调
  - 独立加热/冷却区

技术参数

实验室用混炼机 MKS 30	
加工长度	11, 14, 17, 20 L/D
螺杆直径	30 毫米
螺杆转速	10 – 500 转/分
驱动功率	7.5 千瓦
出料螺杆	
直径	40 毫米
长度	6 L/D
驱动功率	1.5 千瓦
侧向喂料机（选配）	
螺杆直径	20 毫米
驱动功率	0.25 千瓦
温度控制	
温度范围	最高 400 °C
加热系统	电
加热功率	2.4 至 4.8 千瓦
冷却系统	空气

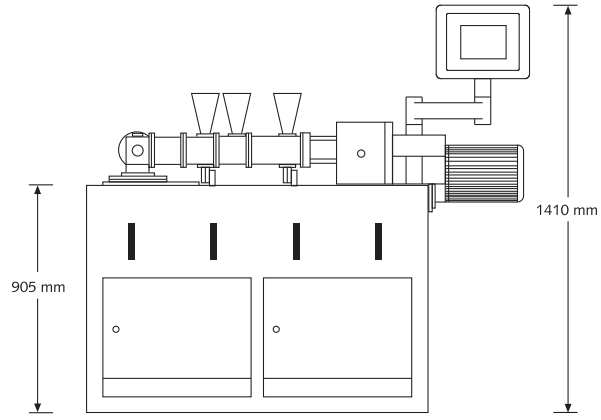

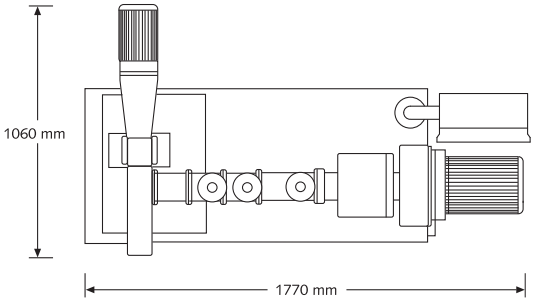

选配件
- 计量设备
- 附加料斗
- 侧向喂料机
- 水槽
- 拉条切粒机
- 模面切粒机

Buss AG
Hohenrainstrasse 10
4133 Pratteln
Switzerland

Phone + 41 61 825 66 00
Fax + 41 61 825 68 58
info@busscorp.com
www.busscorp.com

BUSS
excellence in compounding