DRD 18 EC

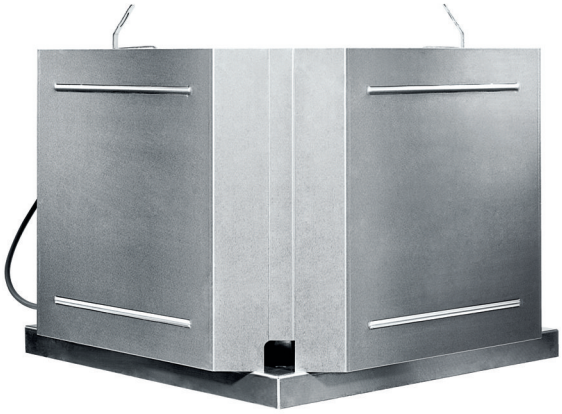

description rapide

Tourelle d'extraction à moteur EC

Référence	0087.0170

Caractéristiques techniques

Débit d'air	950 m³/h
Vitesse de rotation	1.990 1/min
Vitesse variable	✔
Réversibilité	—
Type de tension	Courant alternatif
Tension de service	230 V
Fréquence secteur	50 Hz
Puissance nominale	85 W
I_{Max}	0,69 A
Type de protection (IP)	54
Lieu de montage	Toit
Position d'installation	vertical
Matériau	Tôle d'acier, galvanisée
Température du fluide au courant nominal	-25 jusqu'au 60 °C
EAN	4012799871705
Total L_{WA5}, haut (niveau sonore de l'aspiration libre)	69 dB(A)

DRD 18 EC

Courbe caractéristique

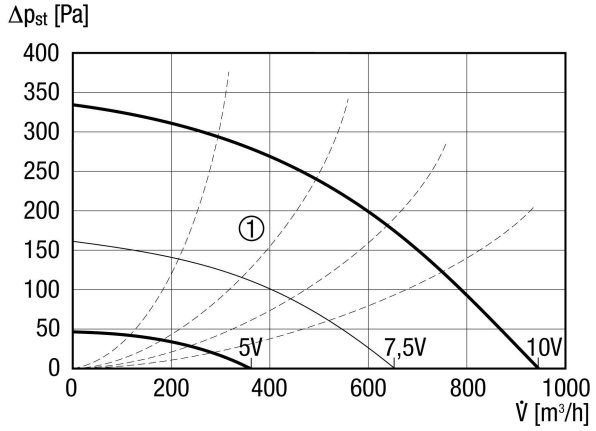

① Courbes caractéristiques auxiliaires de tension de commande de 5 à 10 V

Dimensions [mm]

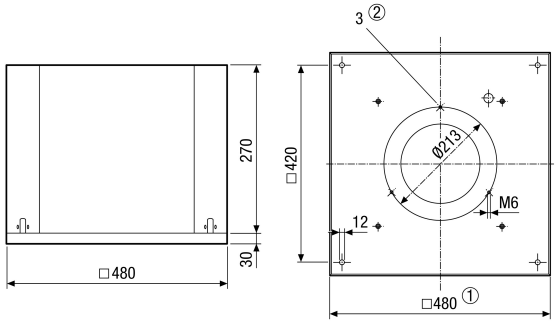

① Section utile
② Nombre de trous : 3