# TECHNISCHE DATEN: SP 5008 HST

## THE 32 SERIES

| | 5008 |
|---|---|
| **Fahrgestell** | Integraler Schwingrahmen ACTIO™ • Knicklenker |
| | • Hydrostatischer Antrieb • Allradantrieb |
| **Motor** Typ | Dieselmotor mit Direkteinspritzung - Emissionvorschriften: Stufe 3A |
| Anz. Zylinder | 4 |
| Hubraum cm³ | 2190 |
| Leistung kW/PS (97/68/CE) | 34/46,2 |
| Motordrehzahl | 2700 |
| Max. Drehmoment (Nm/U) | 14,2/1620 |
| Kühlung | Wasser |
| Tankinhalt (Liter) | 30 |
| **Kraftübertragung** | Hydrostatischer Fahrantrieb - 3 mechanische Getriebestufen für |
| | Langsam / Mittel / Schnell - Stufenlose Fahrgeschwindigkeits- |
| | Regulierung in beiden Fahrtrichtungen von 0 bis 6 - von |
| | 0 bis 12 - von 0 bis 30 Km/h - Einstellung von konstanter |
| | Fahrgeschwindigkeit über "Speed-fix" System |
| **Zapfwelle** | Vorne, vom Fahrantrieb unabhängig, 540 und 1000 U/Min |
| **Hydraulischer Kraftheber** | Doppeltwirkender mit doppelter Hub/Senk-Geschwindigkeit und |
| | Joystick-Steuerung - Hubleistung (Kg): 1100 |
| Betriebsdruck (bar) | 150 |
| **Lenkung** | Hydrolenkung mit "Load Sensing" mit 2 Zylindern |
| **Bremsen** | Mechanische Betriebsbremse. Feststellbremse |
| **Bereifung** | *240/70 R15 **6.50x16 ***29x12.50-15 Terra / Green / Xtra-Traction |
| **Gewicht** fahrbereit (Kg) | 1470 |

**Abmessungen**

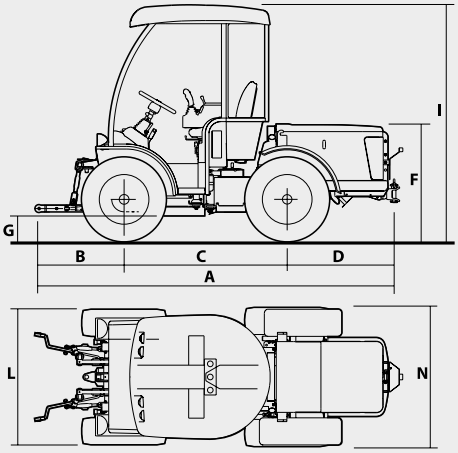


**SP 5008** HST

| | | | | | | | | | |
|---|---|---|---|---|---|---|---|---|---|
| * | 3075 | 718 | 1382 | 975 | 961 | 182 | 1964 | 1149 | 1180 |
| ** | 3075 | 718 | 1382 | 975 | 990 | 211 | 1993 | 1116 | 1127 |
| *** | 3075 | 718 | 1382 | 975 | 976 | 200 | 1982 | 1307 | 1321 |

**Serienmäßige Ausstattung**

Fahrer-Komfortkabine auf "Silent-block" montiert, nach vorne kippbar für bessere Servicefreundlichkeit, Klimaanlage mit Luft Recycling, Seitentüren aus Glas, öffnende Hinterscheiben, Vorrichtung zur partiellen Öffnung der Türen, grün getönte athermische Scheiben aus Sicherheitsglas, Scheibenwischer vorne mit Wischerblatt 800 mm, 2 hintere Arbeitsscheinwerfer, 2 Rückspiegel, 12V-Steckdose, Kleiderhaken, Staufächer • Elektrohydraulisches Wendegetriebe unter dem Lenkrad • Fahrer-Komfortsitz mit Sicherheitsgurte, Armlehnen, Kopfstütze, pneumatischer Federung, Fahrersitzregelung in Höhe, zurückklappbarer Rückenlehne und Lendenregelung • Differentialsperre vorne und hinten • Ladepritsche oben Motorhaube, cm 95x90x20 • Allradausschaltung auf Vorderachse • Hydraulikanlage mit Joystick-Steuerung besteht aus: 2 doppeltwirkenden Steuerventilen vorne mit Schwimmstellung + 1 DW Steuerventil mit Schwimmstellung hinten dupliziert + 1 Ölrücklauf vorne + 1 Ölrücklauf hinten (insgesamt 8 Schnellkupplungen) • Vordere und hintere Anhängerkupplung • Hupe, Beleuchtungsanlage, Steckdose, Bremslicht und Fahrtrichtungsanzeiger • Elektronische Multifunktionsanzeige (Stundenmesser, Drehzahlmesser, Geschwindigkeit, Kraftstoffstand, Wassertemperatur) • Lenkrad in Neigung und Tiefe verstellbar • Sicherheitsanlasser im Wendegetriebe, in der Zapfwelle und im Fahrersitz

**Extras**

Hydraulischer Kraftheber auf Motorseite mit Joystick-Steuerung • Luftgefederter Sitz Grammer mit pneumatischer Federung • Hydraulikanlage besteht aus: 2 doppeltwirkenden Steuerventilen vorne mit Schwimmstellung + 1 unabhängigem DW Steuerventil hinten mit Schwimmstellung + 1 Ölrücklauf vorne + 1 Ölrücklauf hinten (insgesamt 8 Schnellkupplungen) • Paar Radgewichte vorne • RT 1500 HDS Frontsichelrasenmäher, cm 150 mit Absaugturbine • GRASS COLLECTOR GC1000 - Mehrzweckaufsattelcontainer, hydraulisch kippbarer Behälter, Tragfähigkeit 1000 lt, Abladungshöhe 210 cm

Unverbindliche daten nur zur anzeigenden information gebracht. Konstruktions-und kombinationsänderungen bleiben im interesse ständiger Weiterentwicklung vorbehalten.

**ANTONIO CARRARO SPA**
**Via Caltana, 24**
**35011 Campodarsego Padova ITALY**
**info@antoniocarraro.it**
**antoniocarraro.com**
**COD. 4 7317 140** - 01/2019